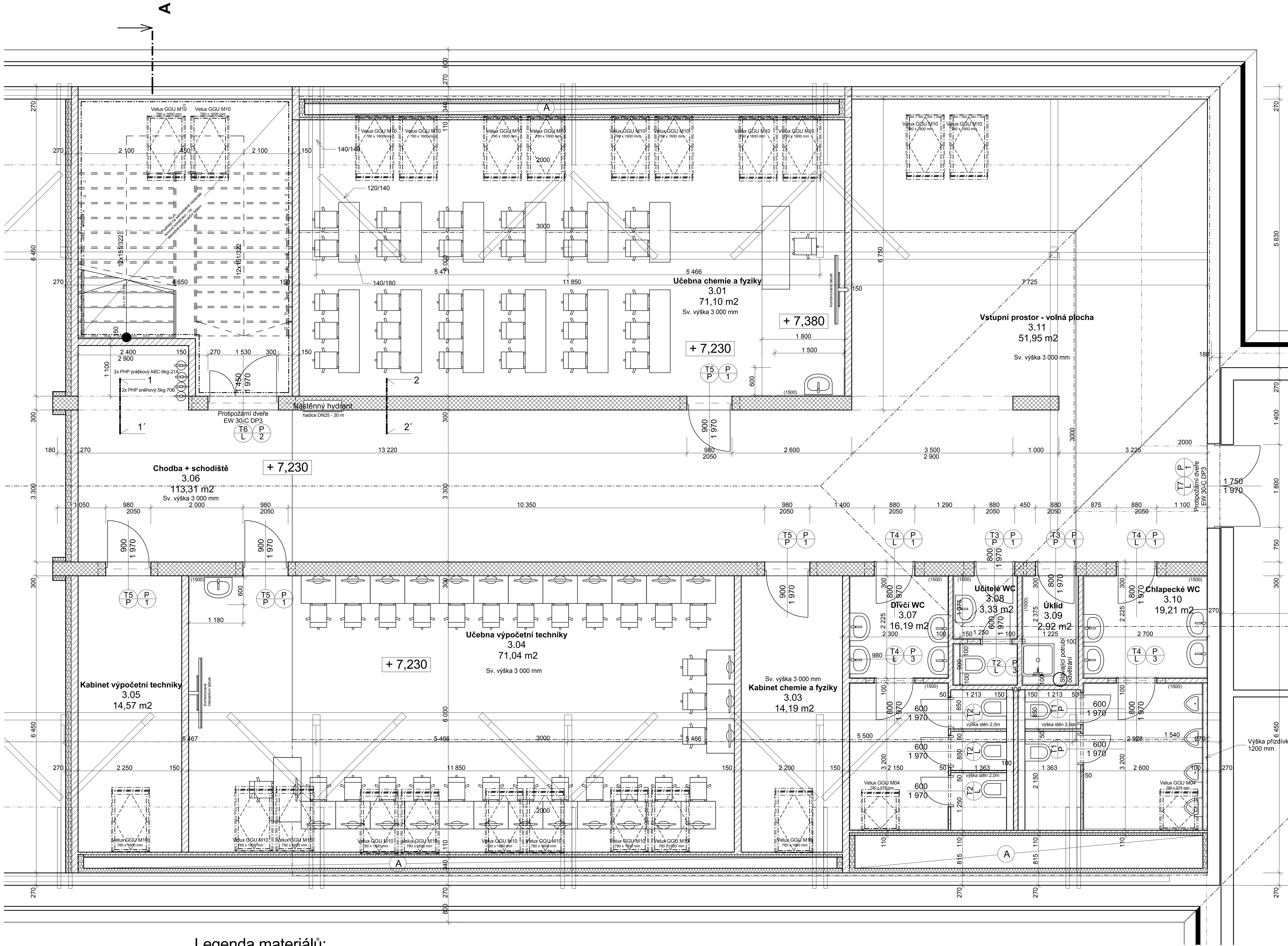

Tabulka místností 3.NP

Č.	Název místnosti	Plocha(m2)	Povrch podlahy	Povrch stropu a šikmin	Povrch zdí	Poznámky
3.01	Učebna chemie a fyziky	71,10	PVC	Sádrokarton	Štuková omítka	PVC sokl 100 mm
3.03	Kabinet chemie a fyziky	14,19	PVC	Sádrokarton	Štuková omítka	PVC sokl 100 mm
3.04	Učebna výpočetní techniky	71,04	PVC	Sádrokarton	Štuková omítka	PVC sokl 100 mm
3.05	Kabinet výpočetní techniky	14,57	PVC	Sádrokarton	Štuková omítka	PVC sokl 100 mm
3.06	Chodba + schodiště	113,31	PVC	Sádrokarton	Štuková omítka	PVC sokl 100 mm
3.07	Dívčí WC	16,19	Keramická dlažba	Sádrokarton	Štuková omítka	Keramický obklad 1500 mm
3.08	Učitelé WC	3,33	Keramická dlažba	Sádrokarton	Štuková omítka	Keramický obklad 1500 mm
3.09	Úklid	2,92	Keramická dlažba	Sádrokarton	Štuková omítka	Keramický obklad 1500 mm
3.10	Chlapecké WC	19,21	Keramická dlažba	Sádrokarton	Štuková omítka	Keramický obklad 1500 mm
3.11	Vstupní prostor - volná plocha	51,95	PVC	Sádrokarton	Štuková omítka	PVC sokl 100 mm
		377,81 m2				

Řez věncem 1-1´ Měř: 1:20

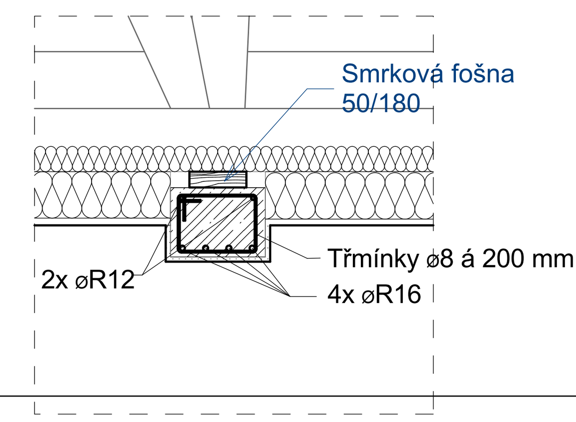

Řez věncem 2-2´ Měř: 1:20

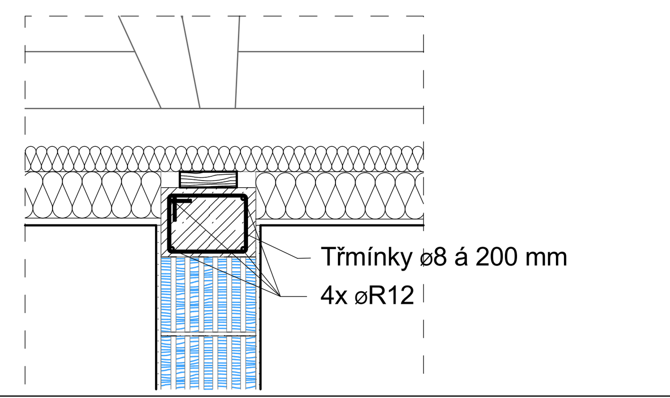

Legenda materiálů:

- Stávající konstrukce
- Stávající železobetonové konstrukce a konstrukce z prostého betonu
- Zdivo přesných tvárnic YTONG tl. 300 mm na tmel
- Zdivo přesných tvárnic YTONG tl. 100 mm na tmel
- Zdivo přesných tvárnic YTONG tl. 100 mm na tmel + KZS z EPS 70F tl. 120 mm
- Sádrokartonová předstěna s požární odolností 30 min

POZNÁMKY

A - Podlaha zateplena EPS100 S tl. 2x100 mm - 12,5 m^2

Na výkresy nejsou kompletně zakresleny a uvedeny stavební úpravy pro elektroinstalaci, vzduchotechniku, rozvody vody a topení

Viditelné dřevěné prvky krovu budou opatřeny buď protipožárním nátěrem nebo opláštěny SDK obkladem s požární odolností 30 minut

Tabulka střešních oken

Č.	Popis	Náhled	Nominální šířka	Nominální výška	Ks	Barva (Odstín)	Poznámka
O1	Střešní okno VELUX GGU M04		780	978	2	bílá	okna opatřena zastíněním - žaluziemi a ovládaním pomocí tyče
O2	Střešní okno VELUX GGU M10		780	1 600	22	bílá	okna opatřena zastíněním - žaluziemi a ovládaním pomocí tyče

Tabulka překladů YTONG

Označení	Popis	Šířka	Výška	Délka	Ks	Poznámka
P1	Nosné překlady YTONG - NOP II/4/23	300	249	1300	8	
P2	Nosné překlady YTONG - NOP VI/4/17	300	249	2250	1	
P3	Nenosné překlady YTONG - NEP 10	100	249	1250	3	

Tabulka dveří

Č.	Popis	Náhled vč. rozměrů stavebního otvoru	Šířka	Výška	L/P	Ks	Barva (Odstín)	Poznámka
T1	Vnitřní dveře do ocelové zárubně		600	1 970	P	2	Barva bílá	
T2	Vnitřní dveře do ocelové zárubně		600	1 970	L	4	Barva bílá	
T3	Vnitřní dveře do ocelové zárubně		800	1 970	P	2	Barva bílá	
T4	Vnitřní dveře do ocelové zárubně		800	1 970	L	4	Barva bílá	
T5	Vnitřní dveře do ocelové zárubně		900	1 970	P	4	Barva bílá	
T6	Vnitřní dvoukřídlé protipožární dveře do ocelové zárubně		1 450	1 970	L	1	Barva bílá	Asymetrické křídlo - průchod 900 mm Požární odolnost 30 minut EW 30-C DP3 se samozavíračem na obou křídlech a koordinátorem zavírání
T7	Vnitřní dvoukřídlé protipožární dveře do ocelové zárubně		1 750	1 970	L	1	Barva bílá	Požární odolnost 30 minut EW 30-C DP3 se samozavíračem na obou křídlech a koordinátorem zavírání

SCHÉMA OBJEKTU

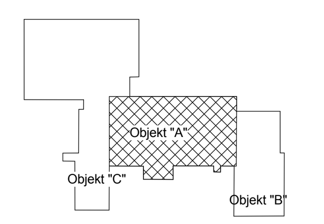

Změna	Stručný popis změny	Datum	Podpis

Zodpovědný projektant: Ing. Petr Vašíček	Projektant: Ing. Petr Vašíček	Vypracoval: Ing. Petr Vašíček	Ing. Petr Vašíček, Sluneční 2402, Rožnov pod Radhoštěm 756 61, ČKAIT 1302000
Místo stavby:	Dolní Bečva 578, p.č. st. 939		Číslo paré
Katastr:	Dolní Bečva 628 522		
Investor:	Obec Dolní Bečva, Dolní Bečva 340, Dolní Bečva 756 55		
Název stavby:	**Půdní vestavba v ZŠ Dolní Bečva**	Datum	01/2012
		Stupeň	DSP
		Zak. číslo	201173
Objekt:	SO 01 - Základní škola - Budova A	Formát	8xA4
		Měřítko	1:50
Název výkresu:	**Půdorys 3.NP - nový stav**	Číslo výkresu	**201173 - 01.10**